生産中止図面
２０１２

<特殊内容>
1.便ふたをパール塗装したもの。

＊定格：AC100V-1326W 50/60Hz
・最低必要水圧0.05MPa(流動時)
0.05MPa以下の水圧の場合、ウォシュレットの水勢が弱くなります。
0.03MPa以下の水圧の場合、便器ボウル面の洗浄能力が弱くなります。
・最高水圧は0.75MPaです。
注1：75，100塩ビ管(VU，VP75・100)共用
塩ビ管の排水ソケットとの接合：床上60±5mm
＊窓枠などと便ふたの干渉にご注意ください。
便ふたが当たって開ききらないことがあります。
＊給排水位置が適切でないと、止水栓が製品に干渉することがあります。
＊既設の排水ソケットが床下で排水管と接着されている場合、
排水管の立ち上げ直しが必要です。
＊製品背面に電源を設けないでください。
コンセントが製品と干渉し、抜き差しができない場合があります。
＊電源コンセントは水や小水がかからない位置に設置してください。
また、給水用ホースと電源コンセントを接触させないでください。
感電・発火の原因になります。
※1：便ふた全開でお掃除リフト時

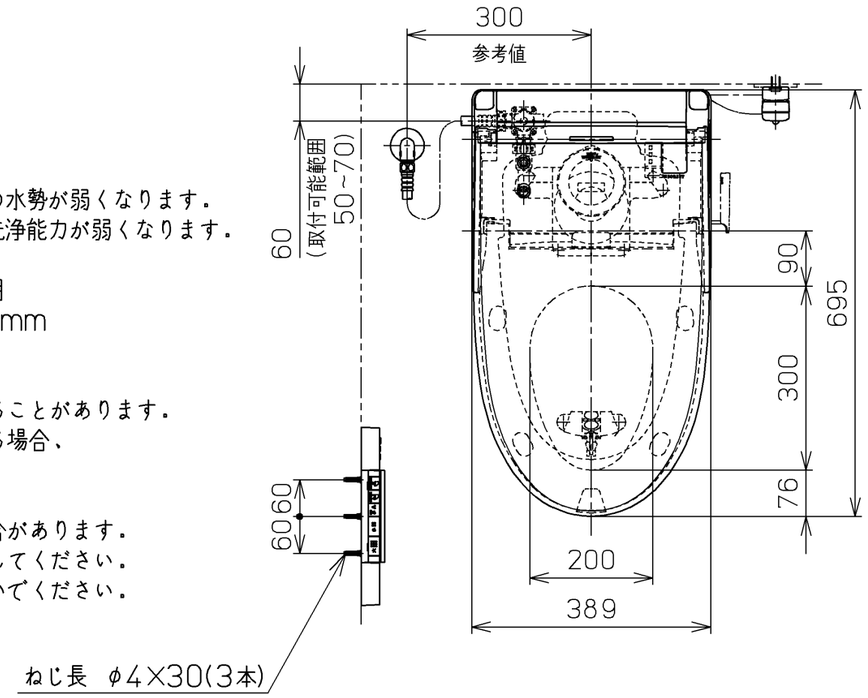

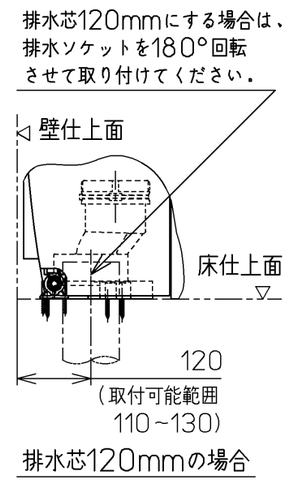

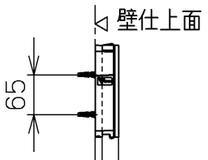

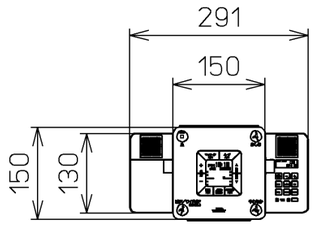

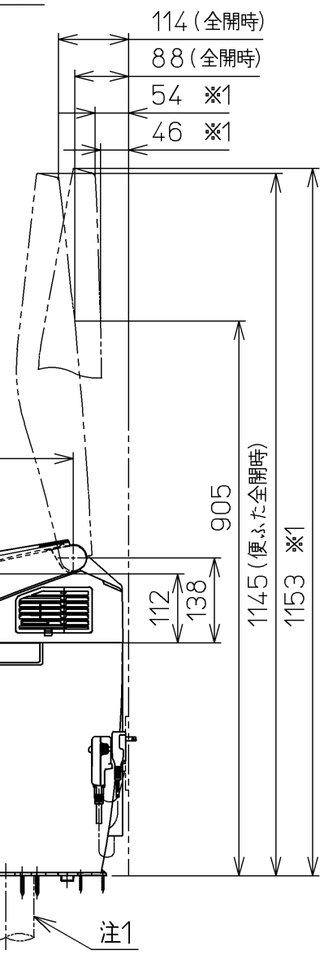

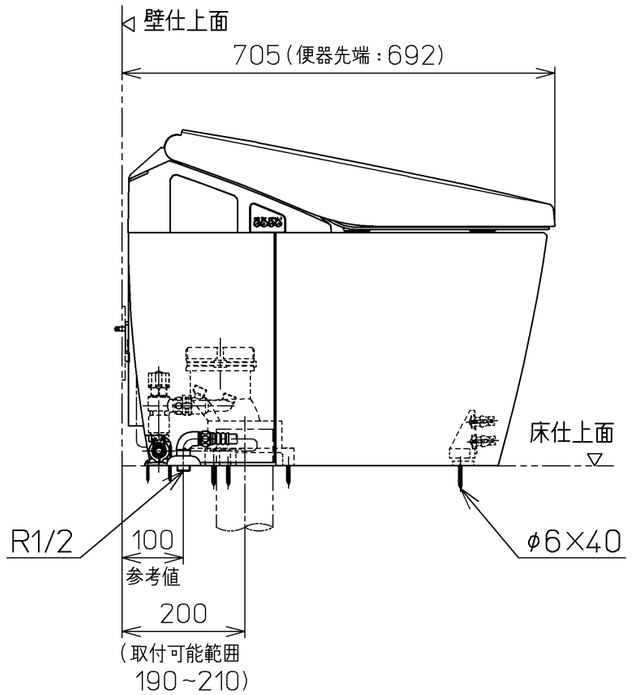

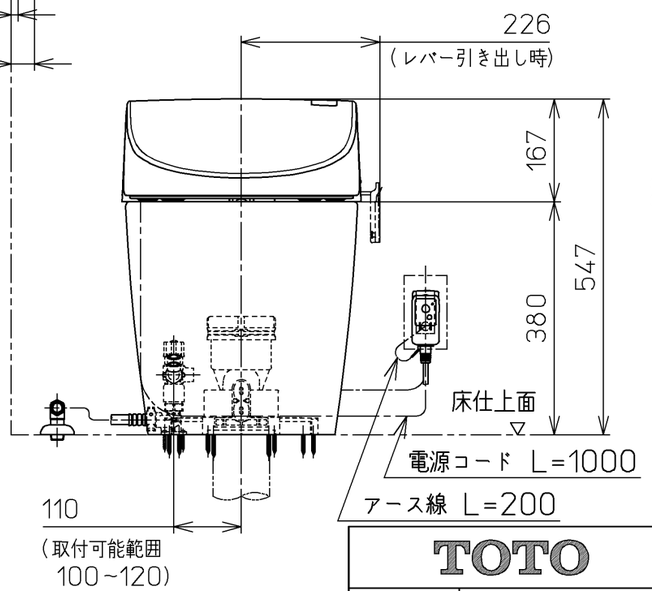

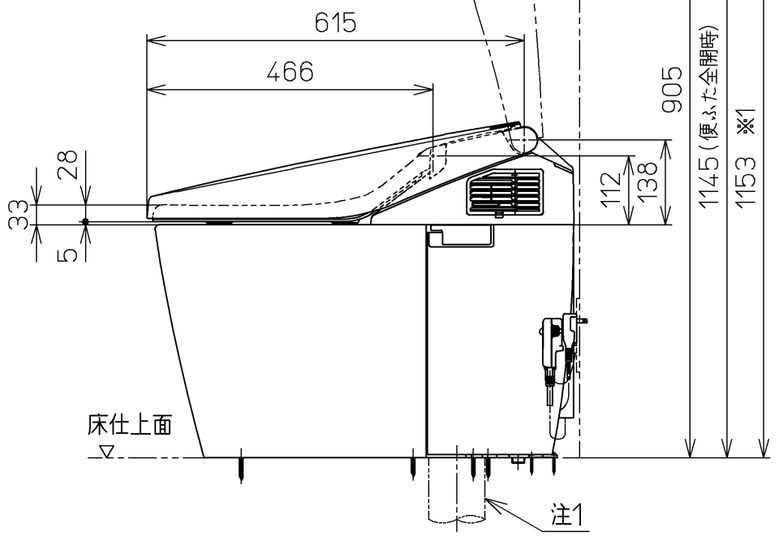

TOTO			単位 mm	名称 ウォシュレット一体形便器
製図 檜原	検図 安達 秋善 吉	日付 11-02-01	尺度 1 : 10	品番 CES9785HFCYT9
備考 ネオレストAHタイプ (レストルームドレッサー専用品) 寒冷地(ヒーター水抜き)，S排水 リモデル(排水芯200/120)		機能部：TCF9785CYV9 / 陶器部：CS969BHF		図番 CES9785HFCYT9_A0102

A3 ページNo. 1-1 (改)